10. August 2025

**Kemo Electronic GmbH**
Mato Vukovic
Leher Landstr. 20
27607 Geestland
Germany

Phone: +49 4743 9338-0
Fax: +49 4743 9338-22

http://www.kemo-electronic.de
email: info@kemo-electronic.de

HR.Nr. HRB 111 486
UstNr: DE 814 380 369

# M091N - Phasenkoppler für Powerline Produkte

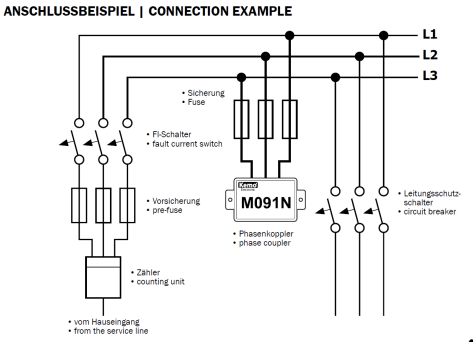


Verbindet alle 3 hausinternen Netzphasen kapazitiv miteinander, so dass über das Stromnetz Übertragungsraten bis zu 650 Mbit möglich sind für Internet– oder Computervernetzung (je nach Beschaffenheit des Stromnetzes). Wenn das Signal nur in 1 Phase eingespeist wird, verbindet der Phasenkoppler alle 3 Phasen miteinander, so dass diese für das Powerlinesignal durchlässig werden und auch an allen anderen Steckdosen des Hausnetzes das Internet– oder Computersignal zur Verfügung steht. Auch für drahtlose Gegensprechanlagen! Es kann eine wesentliche Erhöhung der Reichweite und Übertragungsqualität erzielt werden!

**M091N**

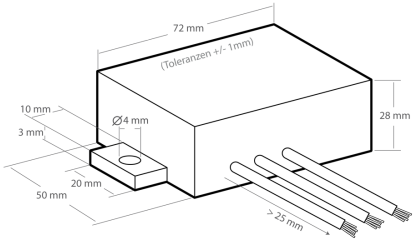


**Technische Daten:**
Für Stromnetze: 110 - 440 V/AC
3-Phasen-Version: 0,5 - 100 MHz
Für Powerline-Produkte: 10 - 650 Mbit
Maße: ca. 72 x 50 x 28 mm (ohne Befestigungslaschen)
Einbau nur von einem autorisierten Elektro-Fachmann!