10 de agosto de 2025

Kemo Electronic GmbH
Mato Vukovic
Leher Landstr. 20
27607 Geestland
Germany

Phone: +49 4743 9338-0
Fax: +49 4743 9338-22

http://www.kemo-electronic.de
email: info@kemo-electronic.de

HR.Nr. HRB 111 486
UstNr: DE 814 380 369

STG15 - Caja de clavija con caja de enchufe

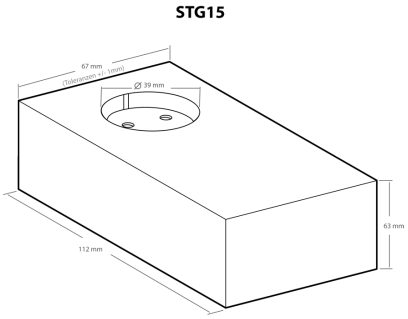

Caja negra con enchufe con puesta a tierra. moldeado por inyección y con rejillas de ventilación.

Technical Data:
Color: negro
Dimensiones (L x AN x AL): aprox. 112 x 67 x 63 mm (medida sin conectores) (tolerancia ~1%)