10 de agosto de 2025

Kemo Electronic GmbH
Mato Vukovic
Leher Landstr. 20
27607 Geestland
Germany

Phone: +49 4743 9338-0
Fax: +49 4743 9338-22

http://www.kemo-electronic.de
email: info@kemo-electronic.de

HR.Nr. HRB 111 486
UstNr: DE 814 380 369

FG025SET - Cercado eléctrico contra martas y osos lavadores

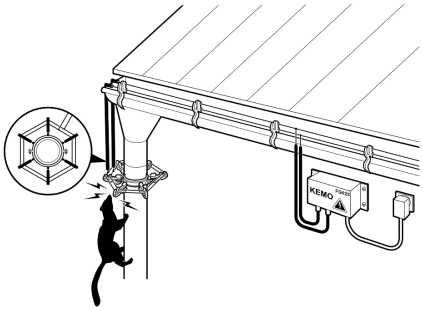

Cercado eléctrico de alta tensión para el ensamblaje en la gotera y tubos de bajada de aguas pluviales contra las martas y osos lavadores en casas. Los animales muchas veces suben escalando los tubos de bajada de aguas pluviales y atravezan las goteras por entrar en el ático y se anidan allí. Un choque eléctrico por este cercado eléctrico bipolar debe alejar los animales muy eficaz. Para el funcionamiento se necesita además una fuente de alimentación de enchufe 12 V/DC, potencia eléctrica por lo menos 100 mA o un acumulador por automóviles con 12 V > 12 Ah (ambos no están adjuntos). En ambos casos el cable de corriente necesita un enchufe hueco de 5,5 x 2,1 mm.
FG025SET warning sign electric fence (pdf)

Technical Data:
Tension de service: 12 V/DC batterie ou bloc d'alimentation (pas inclus)
Entrée de courant: douille de fiche creuse 2,1 mm
Consommation de courant: env. Ø 0,008 A (par impulsions, 100 mA temporairement)
Tension de sortie: max. 2400 V impulsions
Intervalle de cycles: > 1,2 sec.
Puissance: env. 0,12 joule (contre petits animaux)
Cordon d'acier spécial: Ø env. 0,7 mm, 7 fils seuls toronnés
Longueurs de fil max.: admissible jusqu'à env. 100 m
Bride pour tuyaux: pour tuyau de descente Ø env. 70 - 110 mm
Taille de la génératrice à haute tension: env. 122 x 72 x 66 mm (sans pieds de fixation et bornes de raccord)