Kemo Electronic GmbH
Mato Vukovic
Leher Landstr. 20
27607 Geestland
Germany

Phone: +49 4743 9338-0
Fax: +49 4743 9338-22

http://www.kemo-electronic.de
email: info@kemo-electronic.de

HR.Nr. HRB 111 486
UstNr: DE 814 380 369

FG002N - Управление питанием 230V/AC

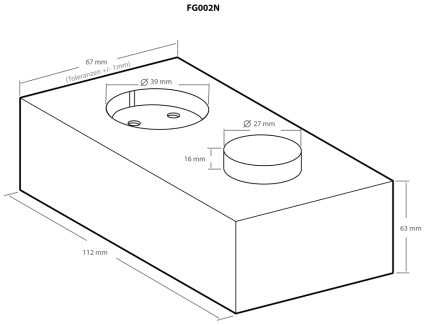

Регулятор мощности 230 вольт переменного тока. Выход омических и индуктивных нагрузок 230 В / переменного тока, которые являются контролируемые фазы управления. Регулятор имеет возможность управление нагрузкой до 400 Вт, может также управлять нагрузкой до 800 Вт, с дополнительным фильтром помех, каторый должен быть соединён последовательно. Кроме того, можно управлять временно (не более 3 секунд) нагрузки до 1600 Вт (например, в случае высоких пусковых токах электродвигателей, только с дополнительным фильтром помех, соединенных последовательно).
Омической нагрузки например, электрические отопительные системы, паяльники и т.д.. Индуктивные нагрузки например, двигатели с угольными щетками (например, кухонные приборы), электромагниты, вибрационные столы и т.д.. Нельзя использовать приборы, которые уже имеют встроенную электронику управления!
 только для использования внутри помещений!

Технические данные:
Рабочее напряжение: 180 - 240 В / AC
Нагрузка: макс. 400 Вт
Загрузить дополнительный фильтр помех: макс. 800 Вт
Короткие грузоподъемность: (не более 3 сек) 1600 Вт
Размеры: прибл. 112 x 67 x 63 мм (без разъема)