11 Ð°Ð²Ð³Ñƒ•Ñ‚Ð° 2025 Ð³.

Kemo Electronic GmbH
Mato Vukovic
Leher Landstr. 20
27607 Geestland
Germany

Phone: +49 4743 9338-0
Fax: +49 4743 9338-22

http://www.kemo-electronic.de
email: info@kemo-electronic.de

HR.Nr. HRB 111 486
UstNr: DE 814 380 369

FG016 - Управление воздухом

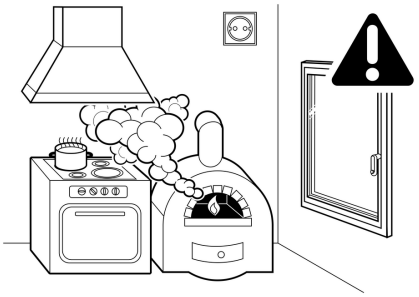

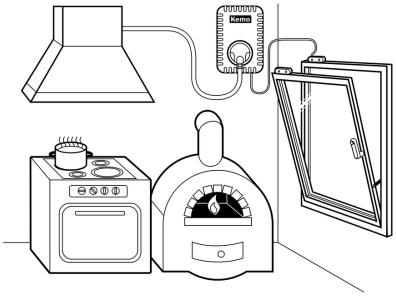

Если вытяжка включается и окно закрыто то очаг в использовании (печь, камин), она сосет токсичные газы, окиси углерода из камина в комнату и может убивать людей и животных в комнате. Это гарантирует, что вытяжка (или другие вентиляторы выхлопных газов) может быть включена только если окно находится в наклоненном положении.
Камин директивы (M-FevVO § 4) запрещает эксплуатацию камина и одновременно всасывания воздуха, если имеется достаточный приток свежего воздуха (например, окно в наклоненном положении). Магнитного датчика выхлопных установлен в окно.Вытяжка может быть включен только если это передает сигнал "открытого окна" через ок. 5 м кабеля.Назад всасывания опасных дымовых газов в жилых помещениях, таким образом, предотвратить.Выхлопной управления адаптеров, которые попросту говоря между розеткой и вилкой вытяжкой.
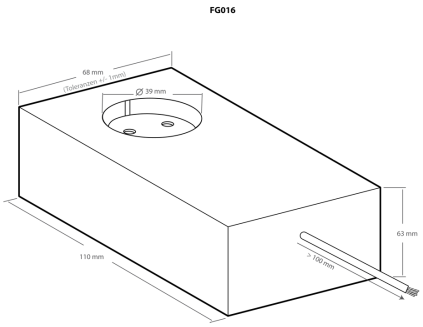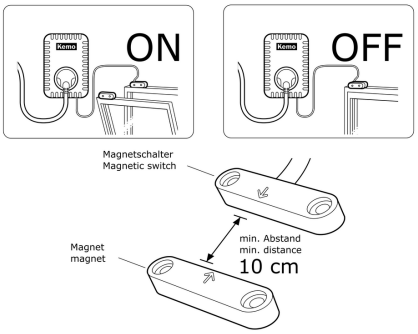
Технические данные:
Коммутационная способность: (потребительские максимально подходит для подключения) 230/1600 Вт переменного тока
Предохранитель в устройстве: 8 - 10, 5 x 20 мм
Магнитный выключатель белый Размеры: прибл. 54 x 11 x 10 мм (устанавливается в оконную раму)
Магнит случае белый Размеры: прибл. 54 x 11 x 10 мм (устанавливается в окно)
Длина кабеля между магнитным выключателем + адаптеров для вытяжки: прибл. 5 м белый
Адаптер вилки: (безопасности вилку с безопасностью сокет) белый
Размеры: прибл. 110 x 68 x 65 мм (измеряется без безопасности вилка)