Kemo Electronic GmbH
Mato Vukovic
Leher Landstr. 20
27607 Geestland
Germany

Phone: +49 4743 9338-0
Fax: +49 4743 9338-22

http://www.kemo-electronic.de
email: info@kemo-electronic.de

HR.Nr. HRB 111 486
UstNr: DE 814 380 369

G02B - 6 В корпус 123 x 72 x 39 мм

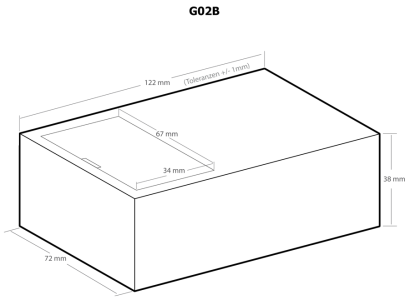

С двух половин черный пластиковый корпус с батарейным отсеком для 4 батарей (типа АА).

Технические данные:
Размеры (Д x Ш x Г): прибл. 123 x 72 x 39 мм (допуск ~ 1%)