10 Ð°Ð²Ð³Ñƒ Ñ•Ñ‚Ð° 2025 Ð³.

Kemo Electronic GmbH
Mato Vukovic
Leher Landstr. 20
27607 Geestland
Germany

Phone: +49 4743 9338-0
Fax: +49 4743 9338-22

http://www.kemo-electronic.de
email: info@kemo-electronic.de

HR.Nr. HRB 111 486
UstNr: DE 814 380 369

M091N - Модуль фазовой связи для оборудования PLC (Powerline Comunikation)

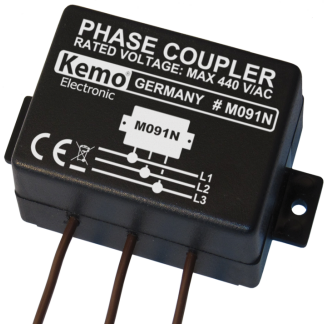

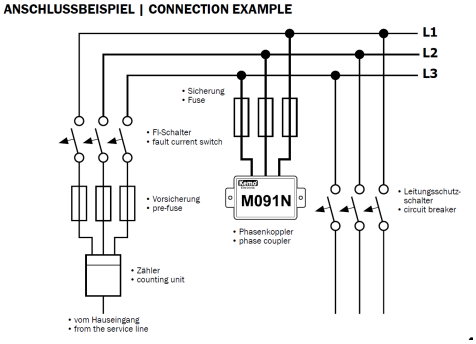

Телекоммуникационная технология PLC базируется на использовании силовых электросетей для высокоскоростного обмена данными. Модуль M091N емкостно соединяет все 3 фазы домашней электросети между собой, и тем самым обеспечивает возможность передачи электронных данных через электропроводку для Интернета или для локальной вычеслительной сети со скоростью до 650 Мбит (в зависимости от состояния электросети). Если PLC сигнал поключен только к одной фазе, модуль фазовой связи соединяет все три фазы таким образом, что этот PLC сигнал становится доступным во всех штепсельных розетках домашней электросети и дает возможность входа в интернет или локальную вычеслительную сеть. Модуль можно так же использовать для двусторонних переговорных устройств, которые используют для передачи сигнала локальную электросеть! Тем самым можно добиться значительного увеличения растояния и качества приема!

M091N

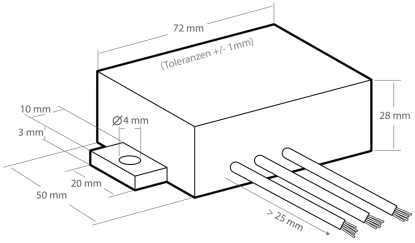

<u>Технические данные:</u>
Для електрических сетей: 110 - 440 Вольт переменного тока
3 фазная-версия: 0,5 - 100 MHz
Для Powerline-Продук.: 10 - 650 Мбит
Размеры: Приьлизительно 72x50x28 мм (без креплентя)

Установка должна производится только авторизованным электриком!