Kemo Electronic GmbH
Mato Vukovic
Leher Landstr. 20
27607 Geestland
Germany

Phone: +49 4743 9338-0
Fax: +49 4743 9338-22

http://www.kemo-electronic.de
email: info@kemo-electronic.de

HR.Nr. HRB 111 486
UstNr: DE 814 380 369

Z115 - «Земля» Коврик для электрошоковых устройств

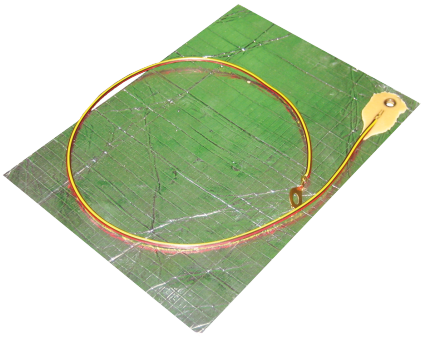

Против куниц и грызунов в транспортных средствах и зданиях
Это аксессуар для контактной пластины, электрошоковых устройств, которые используются против куницы в транспортных средствах. Куницы, которые попадают в отдел двигателя получают поражение электрическим током при прикосновении высоковольтные контактные пластины, если они касаются массы транспортного средства (шасси) с лапами в то же время. Но в настоящее время есть автомобили, которые в основном изложены с пластиковыми накладками. В таких случаях контакт куницы с высоковольтными контактными пластинами, без эффекта, как одновременный контакт с массой транспортного средства (шасси) отсутствует. В этом случае необходимо, чтобы самоклеющаяся "земля" коврик крепится рядом с высоковольтными контактными пластинами таким образом, куница коснется с лапами маты, когда он кусает в высоковольтные контактные пластины. Кабель крепится к "земле" коврик, который должен быть электрически соединены с ближайшей земли точкой транспортного средства.
"Земля" мат не должен подвергаться воздействию температур выше 60 ° С.

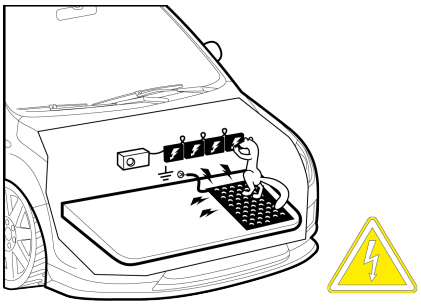

на чердаках:
Это "земля" мат может быть установлен внутри на входе отверстия, например, на чердаки, для того, чтобы отгонять куниц из дома. В этом случае мат должен быть помещен на нижней части входного отверстия на полу, высоковольтные контактные пластины должны быть установлены на уровне глаз куницы непосредственно с ковриком «земля "коврик должен быть подключен с заземлением (отрицательный полюс батареи) высокого напряжения модуля. Если куница теперь хочет, чтобы проскользнуть через входное отверстие на чердак, она будет касаться "земля" коврик и высоковольтной контактной пластиной. Если куница затем получает удар током, она будет убегать.
Это рекомендуется, чтобы выгнать куницу с сильным ультразвуковыь прибором в дополнение (> 20 кГц,> 100 дБ).

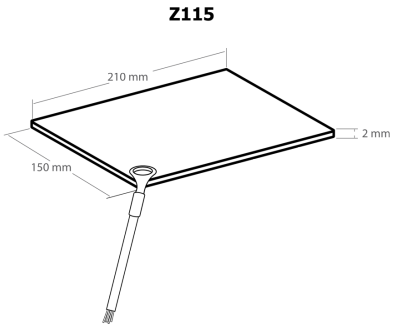

Аксессуары для:

Технические данные:
Размеры: прибл. 210 x 150 x 2 мм